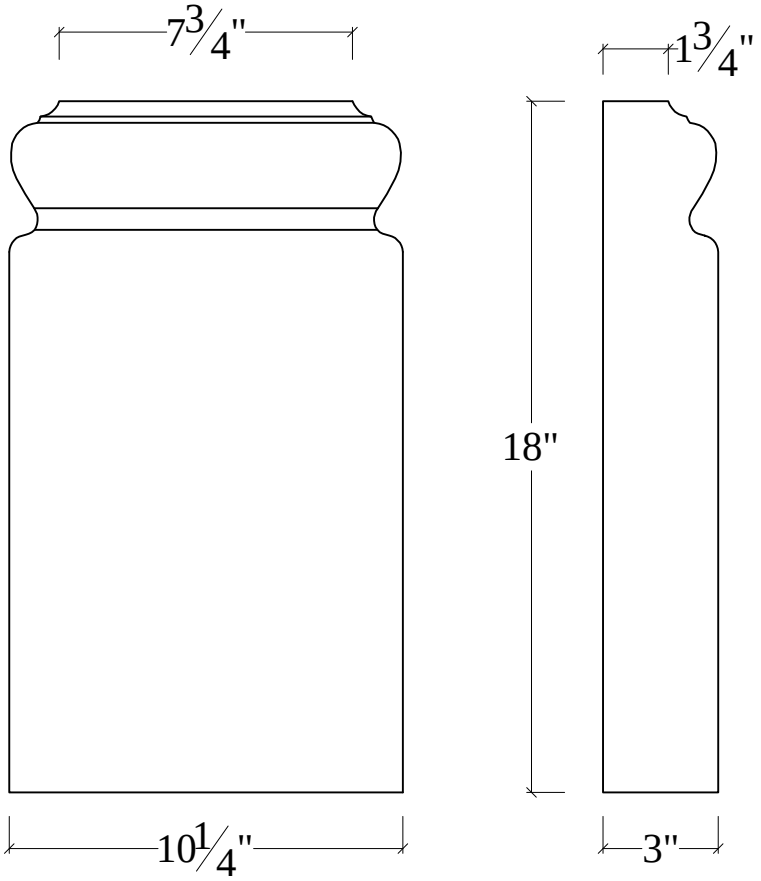

P-10 PLINTH